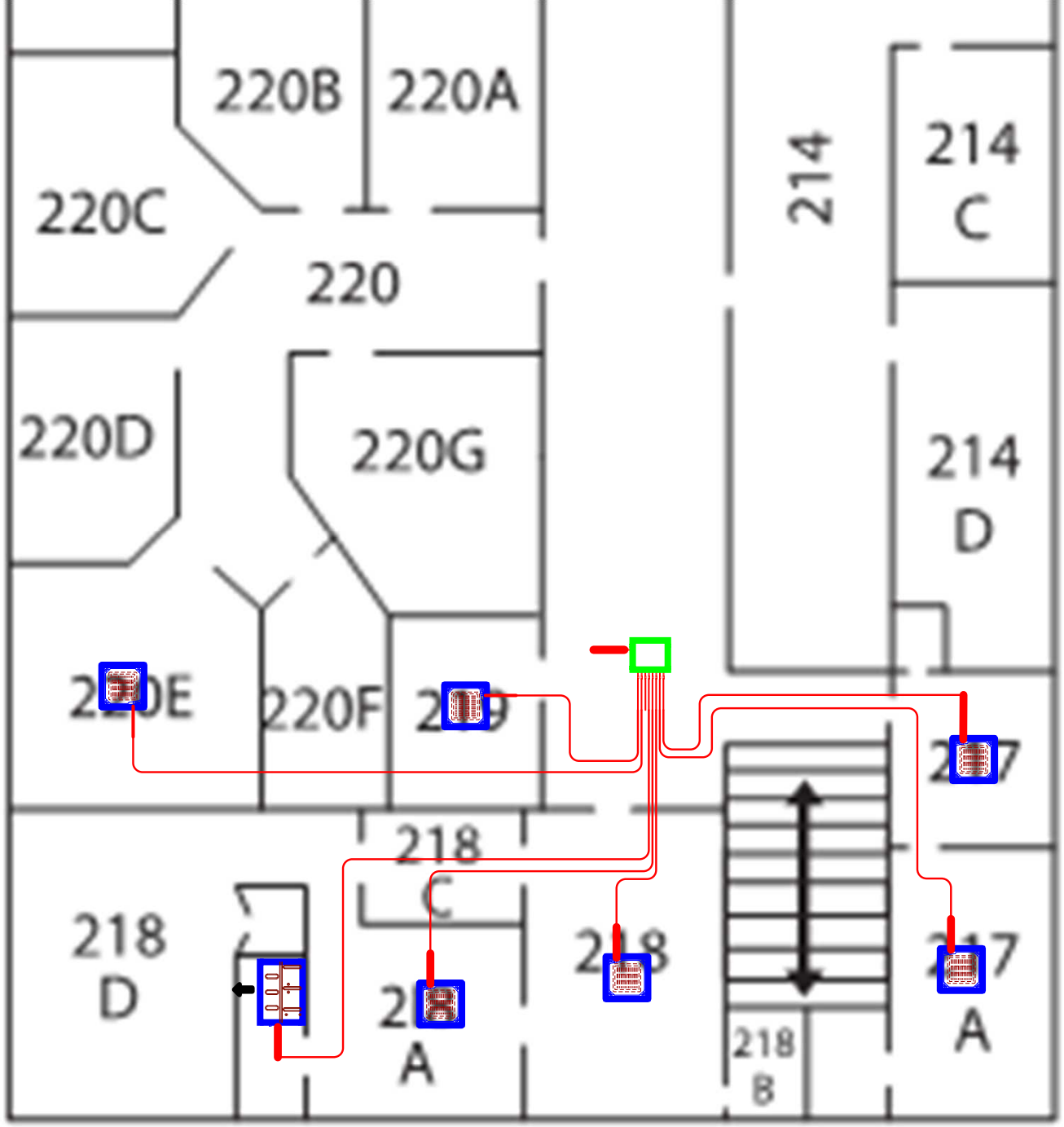
220B
220A
220C
220
214
214
C
220D
220G
214
D
220F
218
C
218
D
218
B
A